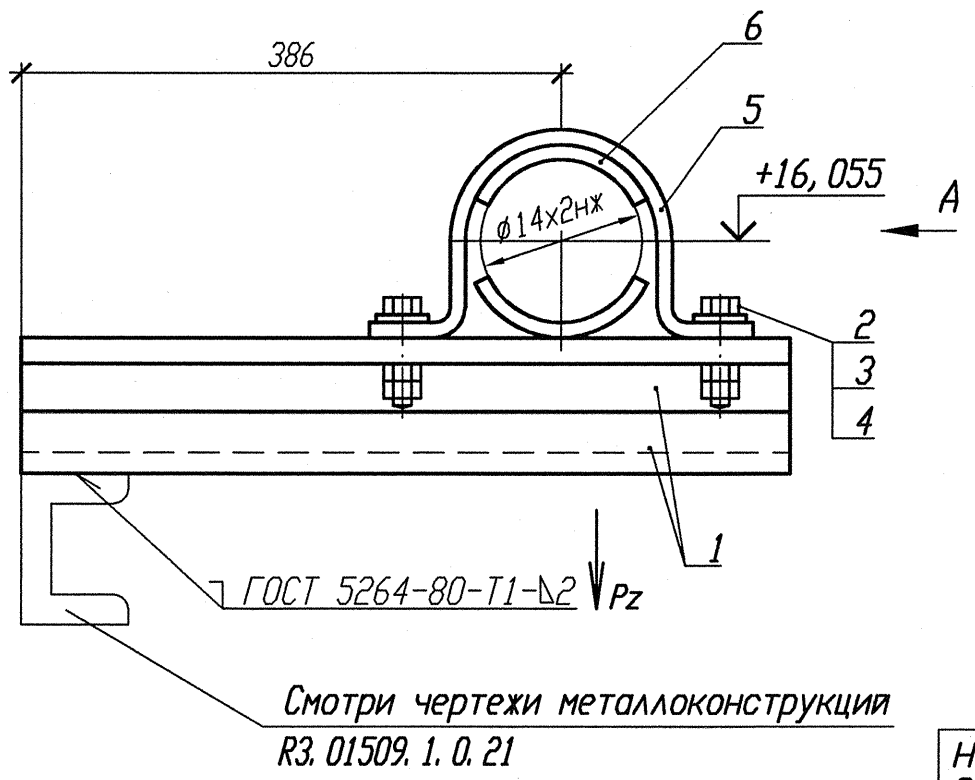

Смотри чертежи металлоконструкций
R3. 01509. 1. 0. 21

Деталь поз. 5 (Lр=100)

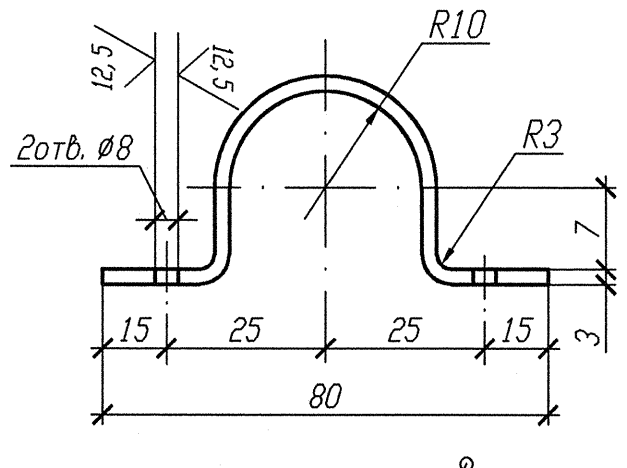

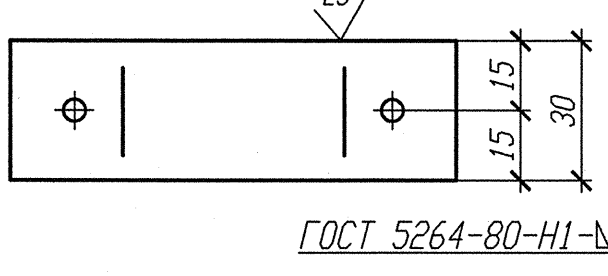

Деталь поз. 6

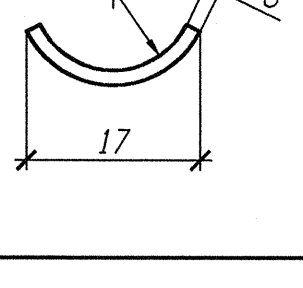

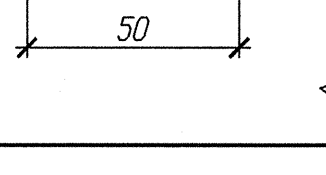

Номер опоры	3TV10Y538	3TV10Y539
Нагрузка на опору Pz(кН)	0, 046	0, 104
Нагрузка на опору Pбок(кН)	0, 062	0, 066
Отметка опоры	+16, 055	+16, 055

Спецификация деталей

Поз.	Обозначение	Наименование	Кол.	Материал	Масса, кг ед.	Масса, кг общ.	Примечание
1	ГОСТ 8509-93	Уголок В 35х35х4 l=450	2	Ст 3 пс 2-св ГОСТ 535-2005	0, 945	1, 89	
2	ГОСТ 7798-70	Болт М6-6gх30. 56. 35	2	35 ГОСТ 1050-88	0, 009	0, 018	
3	ГОСТ 11371-78	Шайба А. 6х2. 02. Ст3пс	2	ОК360В-2-IV-Ст3пс ГОСТ 16523-97	0, 0014	0, 0028	
4	ГОСТ 5915-70	Гайка М6-6Н. 8. 35	4	35 ГОСТ 1050-88	0, 0026	0, 0104	
5	БК-1998784	Полухомут Б-ПН-3х130х30	1	ОК360В-4-IV-Ст3сп-сВ ГОСТ 16523-97	0, 08	0, 08	
6	БК-1998785	Прокладка Б-ПН-3х22х50	2	12Х18Н10Т-М4г ГОСТ 5582-75	0, 03	0, 06	
	ГОСТ 2246-70	Проволока		СВ-04Х19Н11М3		-	
	ГОСТ 9467-75	Электроды		УОНИИ 13/45		-	
				Итого:		2, 061	

1 Привязку опоры смотри изометрический чертеж 3TV11Z15.
2 Сварку производить по ГОСТ 5264-80.
3 Отметка трубопровода подлежит уточнению в соответствии с уклоном трубопровода.
4 Максимальная нагрузка на опору Р дана с учетом сейсмического воздействия.
5 Спецификация составлена на одну опору.
6 Изготовить два комплекта.

АРХИВНЫЙ ЭКЗЕМПЛЯР

Инв. N подл. R3. 03732. 1. 0. 13
Лист 246

Изм.	Кол. уч.	Лист	Nдок.	Подпись	Дата
Инж. 2к.		Случевская			12.02
Пров. инж. 1к.		Швабинский			12.02
Пров. вед. инж.		Махотина			12.03
Н. контр.		Краснояров			13.02

R3. TV10. 3095. 013. 03. 00. 164

Ростовская АЭС Блок 3

Реакторное отделение
Герметичная часть
Трубопроводы отбора проб
Рр больше 2, 2 МПа

Стадия	Лист	Листов
Р		1

Опора скользящая направляющая
3TV10Y538, 3TV10539

ОАО "НИАЭП" 2013

Взам. инв. N
Подп. и дата 13.03.13
Инв. N подл. R3. 03732. 1. 0. 13

Формат А3